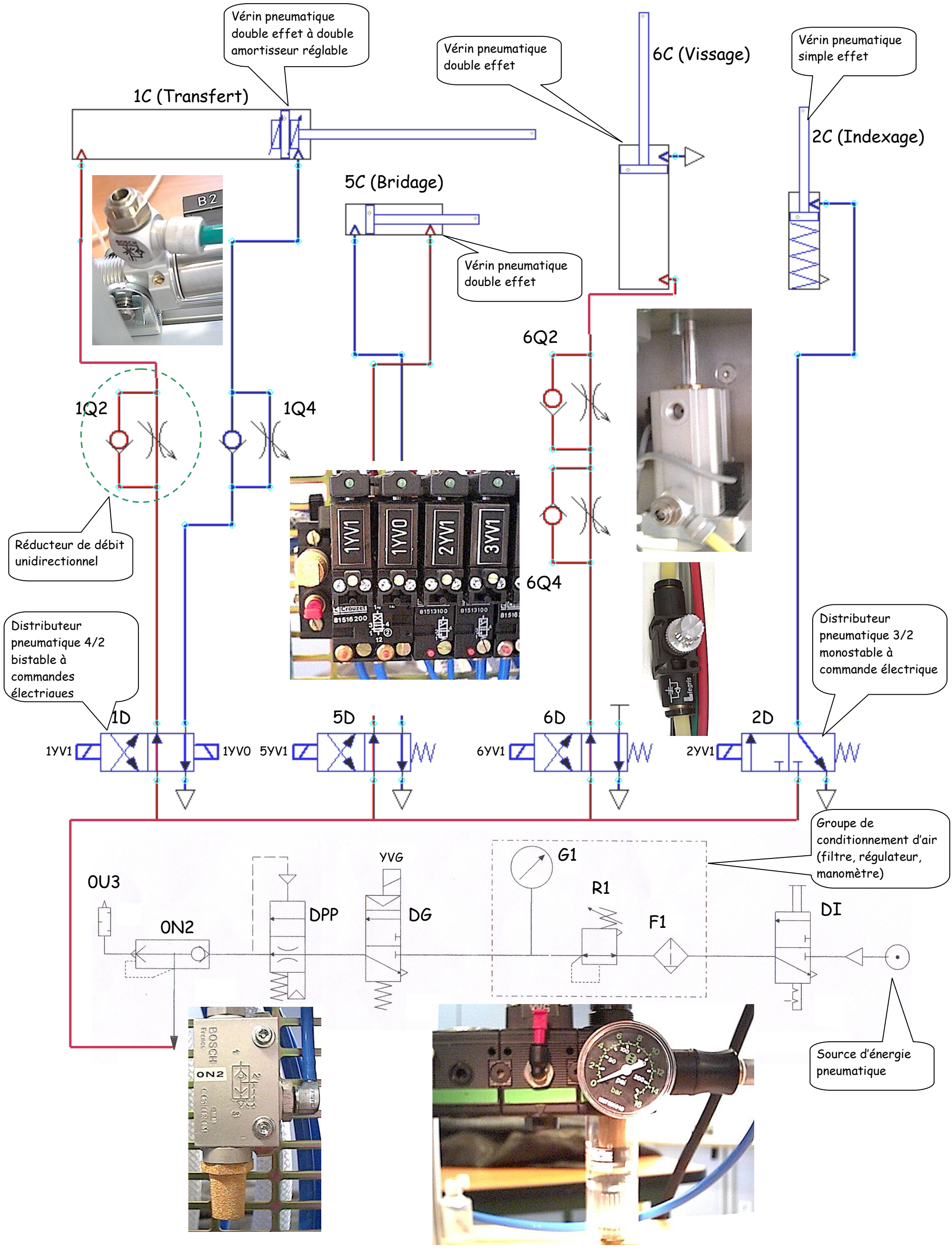
Vérin pneumatique double effet à double amortisseur réglable
1C (Transfert)
Vérin pneumatique double effet
6C (Vissage)
Vérin pneumatique simple effet
2C (Indexage)
5C (Bridage)
Vérin pneumatique double effet
6Q2
1Q2
1Q4
Réducteur de débit unidirectionnel
1YV1
1YV0
2YV1
3YV1
6Q4
Distributeur pneumatique 4/2 bistable à commandes électriques
Distributeur pneumatique 3/2 monostable à commande électrique
1D
5D
6D
2D
1YV1
1YV0
5YV1
6YV1
2YV1
Groupe de conditionnement d'air (filtre, régulateur, manomètre)
0U3
0N2
DPP
YVG
DG
G1
R1
F1
DI
Source d'énergie pneumatique